Lumberg
passion for connections

Klinkensteckverbinder nach JIS C 6560, 3,5 mm
Jack connectors according to JIS C 6560, 3.5 mm
Connecteurs jack suivant JIS C 6560, 3,5 mm

1503 07

1503 07 V209

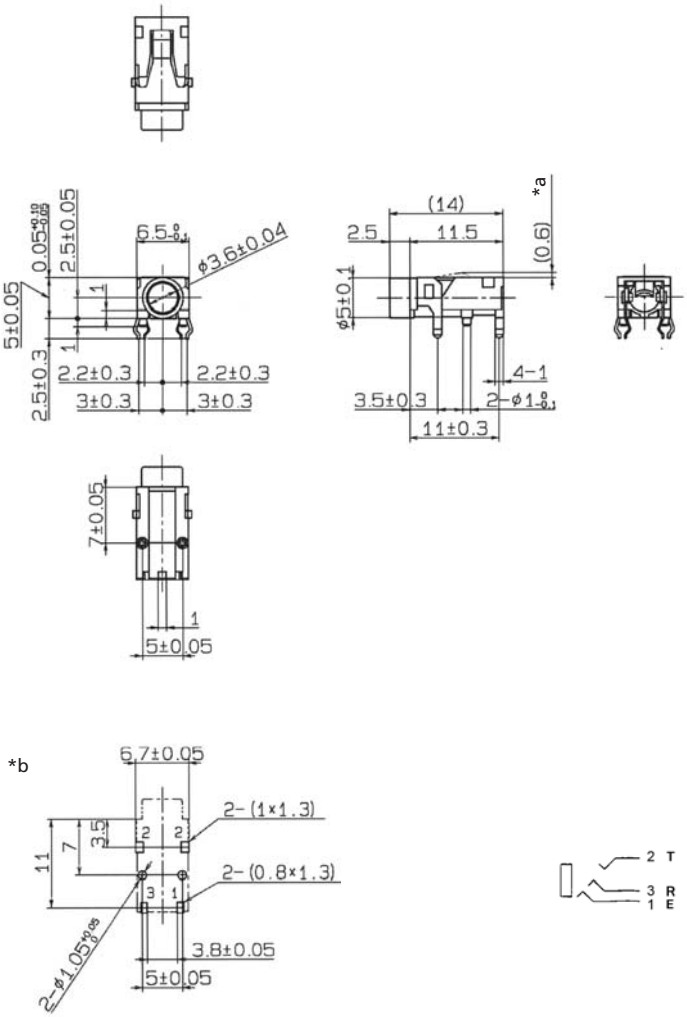

*a bei gestecktem Stecker
with mated plug
avec connecteur mâle enfiché

*b Leiterplattenlayout, von der Lötseite gesehen
printed circuit board layout, solder side view
modèle de la carte imprimée, vue du côté à souder

Bestellbezeichnung Designation Désignation	Polzahl Poles Pôles	Verpackungseinheit Package unit Unité d'emballage
1503 07	**3**	**500**
1503 07 V209	**3**	**500**

Verpackung: lose im Karton oder Kunststoffbeutel
Packaging: in bulk in a cardboard box or a plastic bag
Emballage: en vrac dans un carton ou sachet en plastique

1503 07

Klinkeneinbaukupplung nach JIS C 6560 JC35J3A, 3,5 mm, 3-polig/stereo, abgewinkelte Ausführung, für Leiterplatten

1. Temperaturbereich -20 °C/+70 °C

2. Werkstoffe

Kontaktträger	PBT, HB nach UL 94
Kontakt 1503 07	Cu-Legierung, verzinnt/versilbert
Kontakt 1503 07 V209	Cu-Legierung, verzinnt/vergoldet

3. Mechanische Daten

Steckkraft[1]	≤ 3,5 N
Ziehkraft[1]	0,5–2,5 N
Steckzyklen[1]	≥ 5000
Kontaktierung mit	Klinkensteckern 1532 01, KLS 40, KLS 44, WKLS 40

4. Elektrische Daten

Durchgangswiderstand	≤ 30 mΩ
Bemessungsstrom	1 A
Bemessungspannung	34 V AC/DC
Prüfspannung	500 V/60 s
Isolationswiderstand	≥ 100 MΩ

[1] gemessen mit einem Lehrenstecker

1503 07

Jack chassis socket acc. to JIS C 6560 JC35J3A, 3.5 mm, 3 poles/stereo, angular version, for printed circuit boards

1. Temperature range -20 °C/+70 °C

2. Materials

Insulating body	PBT, HB according to UL 94
Contact 1503 07	Cu alloy, tin/silver-plated
Contact 1503 07 V209	Cu alloy, gold-plated

3. Mechanical data

Insertion force[1]	≤ 3.5 N
Withdrawal force[1]	0.5–2.5 N
Mating cycles[1]	≥ 5000
Mating with	jack plugs 1532 01, KLS 40, KLS 44, WKLS 40

4. Electrical data

Contact resistance	≤ 30 mΩ
Rated current	1 A
Rated voltage	34 V AC/DC
Test voltage	500 V/60 s
Insulation resistance	≥ 100 MΩ

[1] measured with a gauge plug

1503 07

Embase femelle jack suivant JIS C 6560 JC35J3A, 3,5 mm, 3 pôles/stéréo, version angulaire, pour cartes imprimées

1. Température d'utilisation -20 °C/+70 °C

2. Matériaux

Corps isolant	PBT, HB suivant UL 94
Contact 1503 07	Cu alliage, étamé/argenté
Contact 1503 07 V209	Cu alliage, doré

3. Caractéristiques mécaniques

Force d'insertion[1]	≤ 3,5 N
Force de séparation[1]	0,5–2,5 N
Nombre de manœuvres[1]	≥ 5000
Raccordement avec	connecteurs mâles jack 1532 01, KLS 40, KLS 44, WKLS 40

4. Caractéristiques électriques

Résistance de contact	≤ 30 mΩ
Courant assigné	1 A
Tension assignée	34 V AC/DC
Tension d'éssai	500 V/60 s
Résistance d'isolement	≥ 100 MΩ

[1] mesuré avec un connecteur gabarit